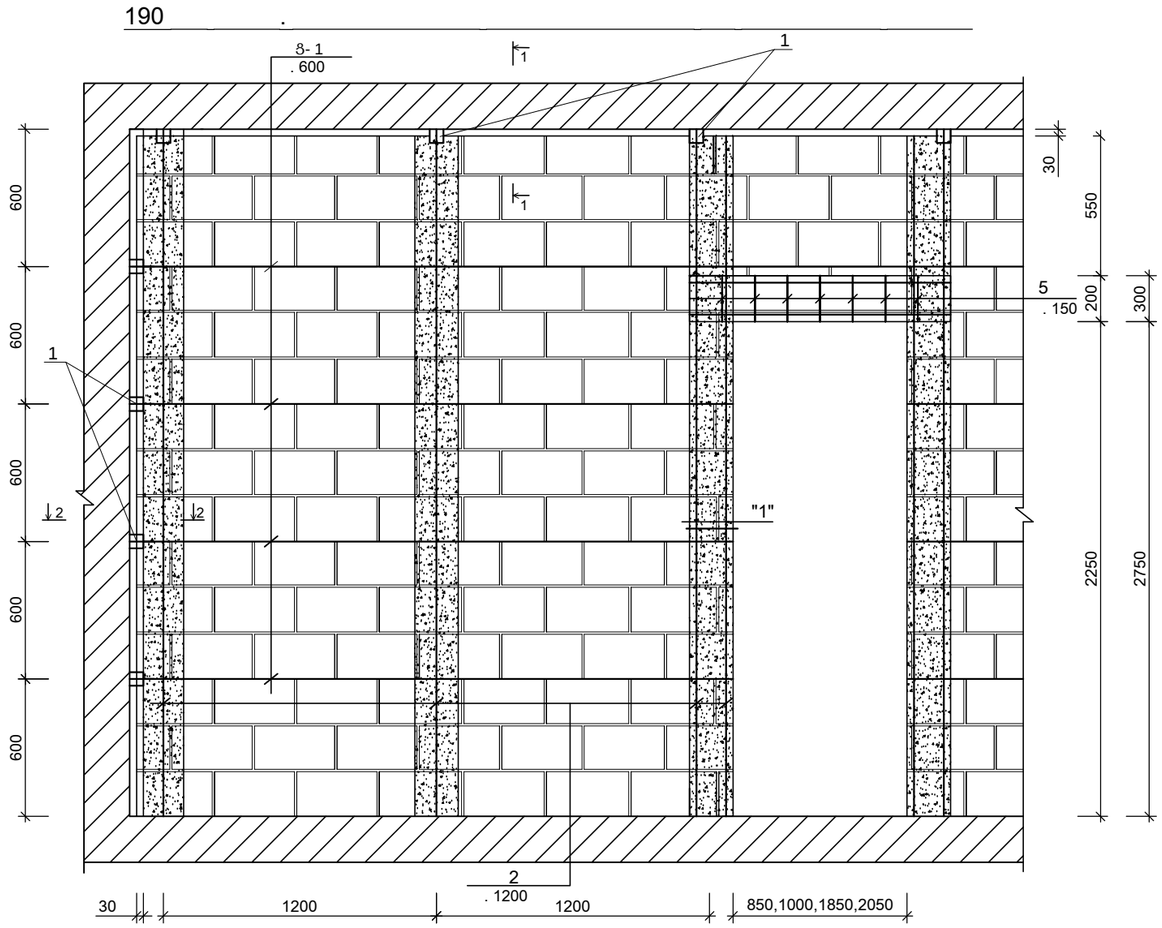

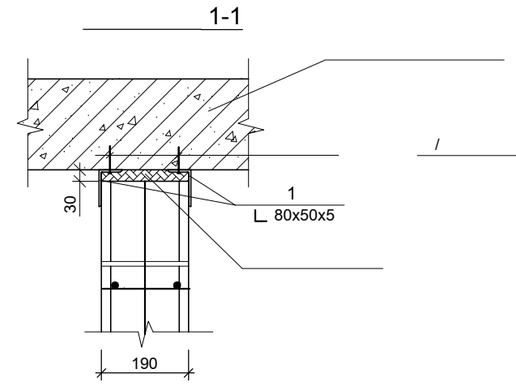

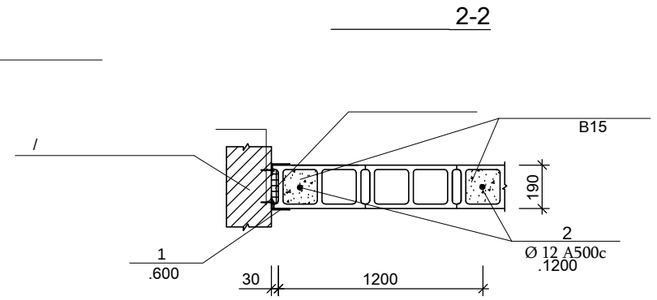

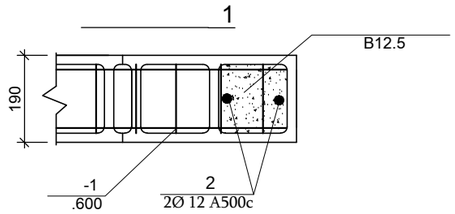

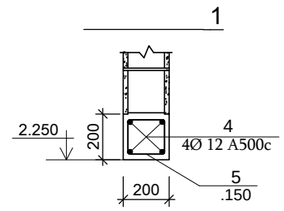

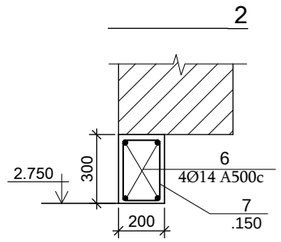

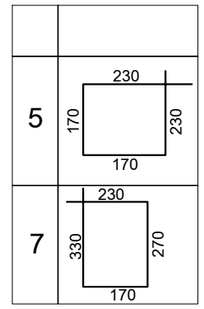

ԴԻՐՔ	ՆՇԱՆԱԿՈՒՄ	ԱՆՎԱՆՈՒՄ	ՔԱՆԱԿ	ԷԼԵՄԵՆՏԻ ՔԱՇԸ	ԷԼԵՄԵՆՏԻ ՔԱՇԸ ԿԳ.
	ՄԻՋՆՈՐՄՆԵՐ 190x400x200		535.8 մ³		
1		∟ 80x50x5 L=120	3450	0.54	1863.0
2		Ø 12 A500c ∑L=2954.0	——	——	2623.2
3	- 1 (4750.0 . .)	Ø 5 Bp-I ∑L=2.85	——	0.44	2090.
		ԹԵԹԵՎ ԲԵՏՈՆ B12.5 ԴԱՍԻ	54.5 մ³		
		1	41		
4		Ø 12 A500c L=1500	4	1.33	5.32
5		Ø 6 AI l=800 մմ	10	0.18	1.8
		ԲԵՏՈՆ B15 ԴԱՍԻ	0.06 մ³		
		2	4		
6		Ø 14 A500c L=2.7	4	3.3	13.2
7		Ø 6 AI l=1000 մմ	18	0.222	4.0
		ԲԵՏՈՆ B15 ԴԱՍԻ	0.16 մ³		
		ՄԻԱՁՈՒՅԼ ՀԻՄՔ			
		Ø 5 Bp-I ∑L=3730.0	——	——	574.4
		ԲԵՏՈՆ B15 ԴԱՍԻ	43.7մ³		

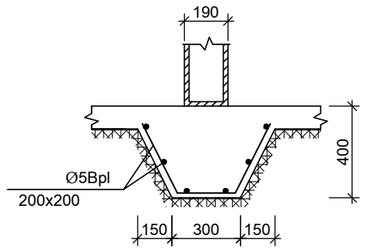

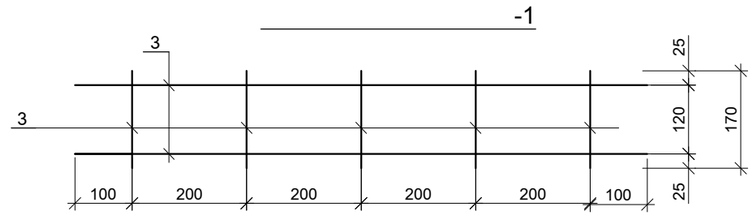

1.
, d=30 - 330.0 ²:
2. ՄԻՋՆՈՐՄՆԵՐԻ ԱՄՐԱՆԱՎՈՐՄԱՆ ԺԱՄԱՆԱԿ ԱՊԱՀՈՎԵԼ ՀՈՐԻԶՈՆԱԿԱՆ ԵՎ ՈՒՂՂԱՀԱՅԱՑ ԱՄՐԱՆՆԵՐԻ ԱՆԸՆԴՀԱՏՈՒԹՅՈՒՆԸ:
3. ՆԵՐԴԻՐՆԵՐԸ ՄԻՆՉԵՎ ՍՎԱՂԵԼԸ ՆԵՐԿԵԼ ՅՈՒՂԱՆԵՐԿՈՎ 2 ԱՆԳԱՄ:

	.		153			
	.					
	.					
	.			ԱՆ	- 115	117
			190 .	«ՄԱՌԱ ԵՎ ԴՈՒՍՏՐԵՐ» ՍՊԸ		